Посібник користувача

SAMDUO Nex E6000

www.samduo.com

support@samduo.com

UK



SAMDUO

Nex E6000

Скануйте для онлайн-підтримки

Скануйте, щоб завантажити застосунок SAMDUO

UK

Зміст

- **Розпакування** **2**
  - Огляд зовнішнього пакування 2
  - Перевірка комплектності 2
  - У комплекті 2

- **Огляд виробу** **3**
  - Короткий огляд 3
  - Призначення кнопок 4
  - Світлодіодна індикація 5

- **Встановлення** **6**
  - Запобіжні заходи 6
  - Вимоги до місця встановлення 7
  - Рекомендовані інструменти для встановлення (не входять до комплекту) 7
  - Кроки встановлення 7
  - Підключення до заземлення 10
  - Підключення до електромережі 11
  - Працює з SAMDUO P1 Meter 12
  - Працює з SAMDUO Smart Meter 13

- **Налаштування застосунку** **14**
  - Про застосунок SAMDUO 14
  - Завантажте застосунок SAMDUO 14
  - Інструкції до застосунку SAMDUO 14

- **Технічні характеристики** **15**

- **Інформація про безпеку** **16**
  - Відмова від відповідальності 16
  - Важливі інструкції з безпеки 16

- **Обслуговування** **17**

- **Поширені запитання** **18**

UK

Розпакування

Огляд зовнішнього пакування

Перед розпакуванням перевірте зовнішню упаковку на пошкодження, такі як отвори та тріщини, та перегляньте номер моделі виробу. Якщо виявлено будь-які пошкодження або отримана модель не відповідає замовленій, не розпаковуйте товар і зверніться до служби підтримки SAMDUO.

Перевірка комплектності

Після розпакування перевірте, чи всі компоненти поставки цілі, комплектні та не мають очевидних пошкоджень. Якщо якийсь компонент відсутній або пошкоджений, зверніться до служби підтримки SAMDUO.

У комплекті

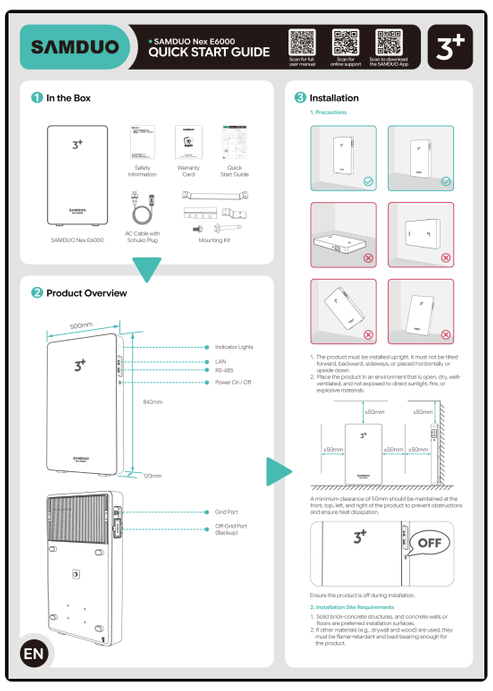





- Короткий посібник з початку роботи
- Гарантійний сертифікат
- Інформація про безпеку

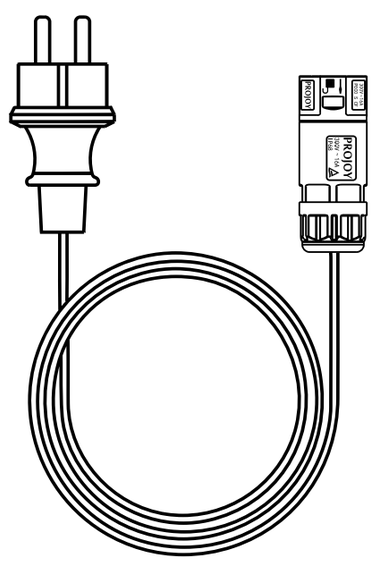

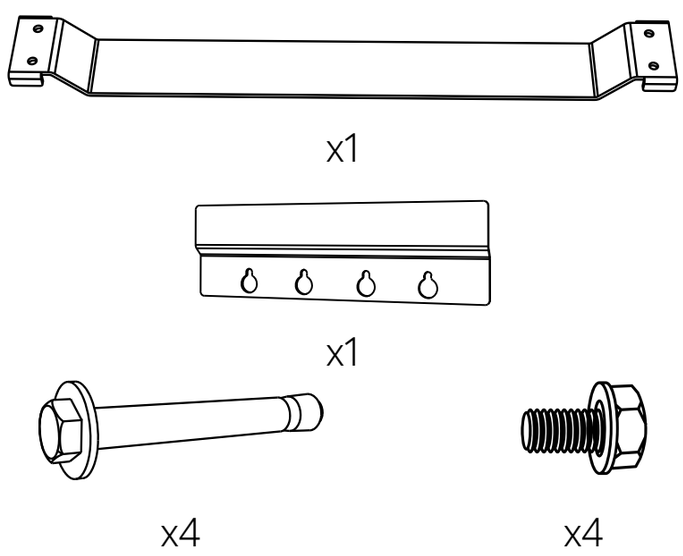

- Кабель змінного струму з вилкою Schuko (довжина: 1,5 м)
- Комплект для встановлення

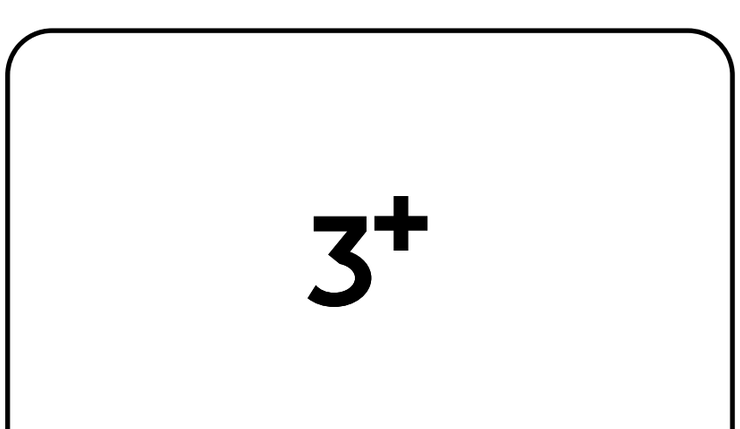

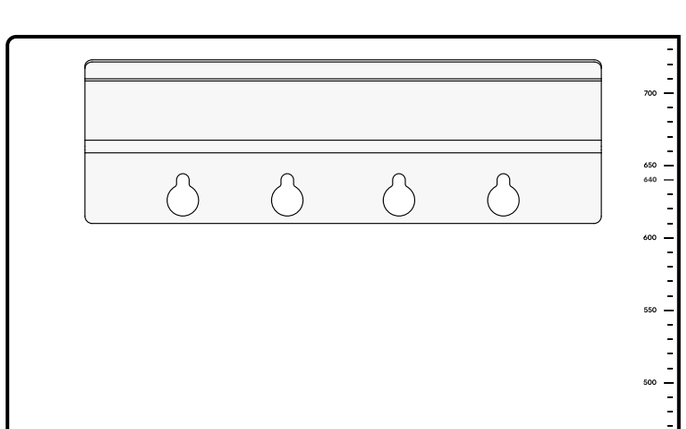

- SAMDUO Nex E6000
- Монтажний шаблон

Огляд виробу

Короткий огляд

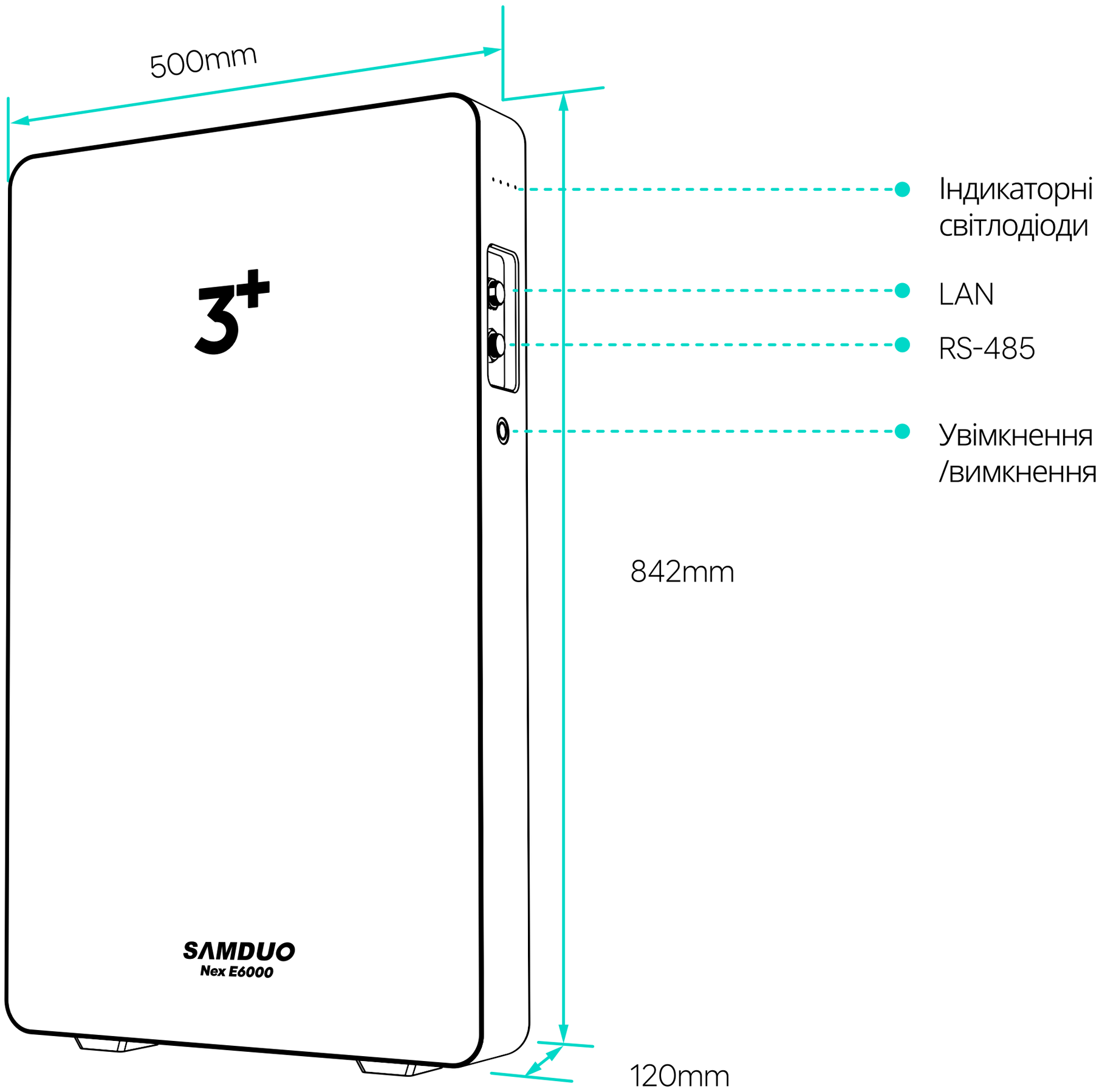

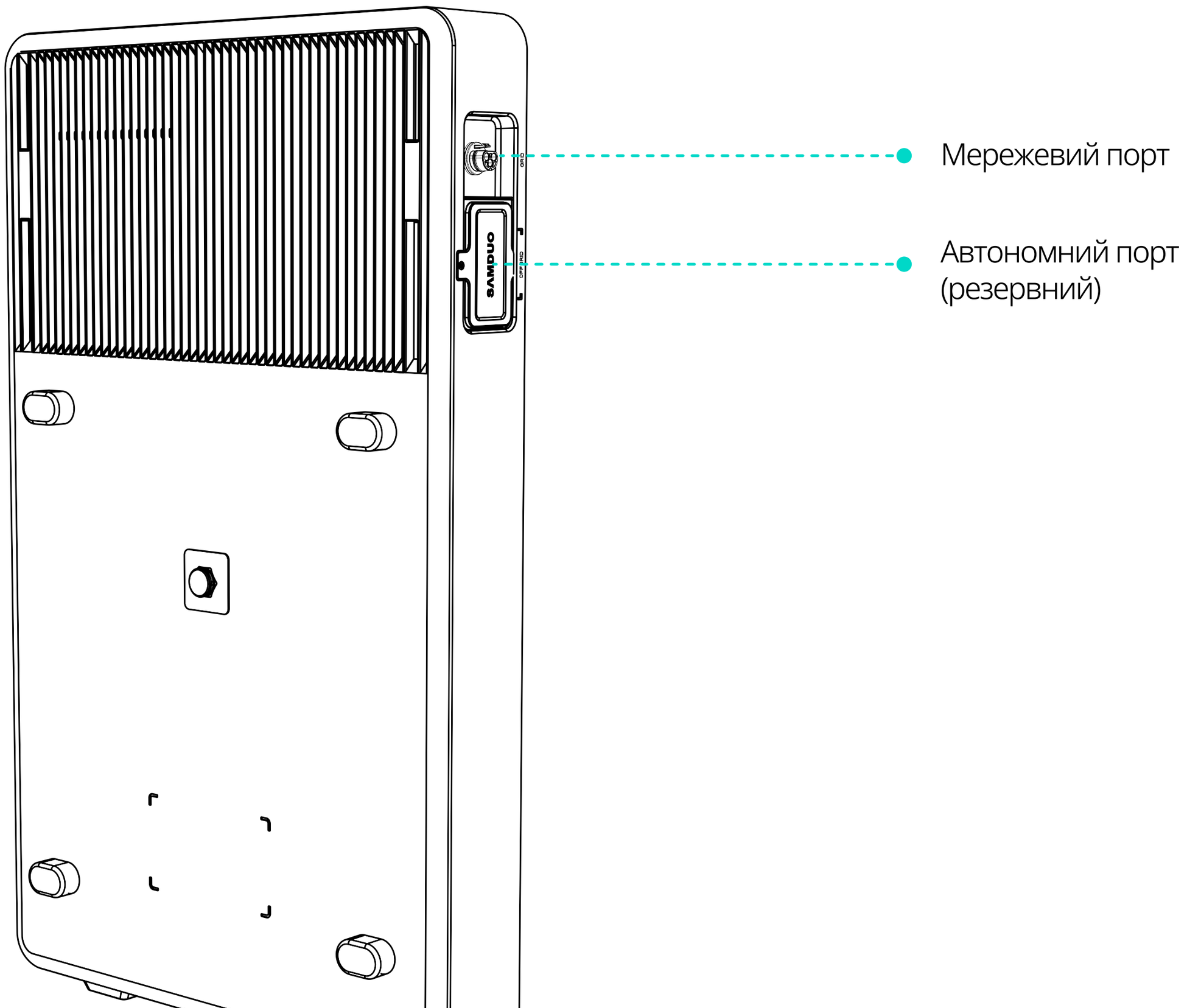

Призначення кнопок

1. Увімкнення/вимкнення

Натисніть кнопку живлення один раз, щоб увімкнути пристрій. Утримуйте кнопку протягом 3 секунд, щоб вимкнути пристрій.

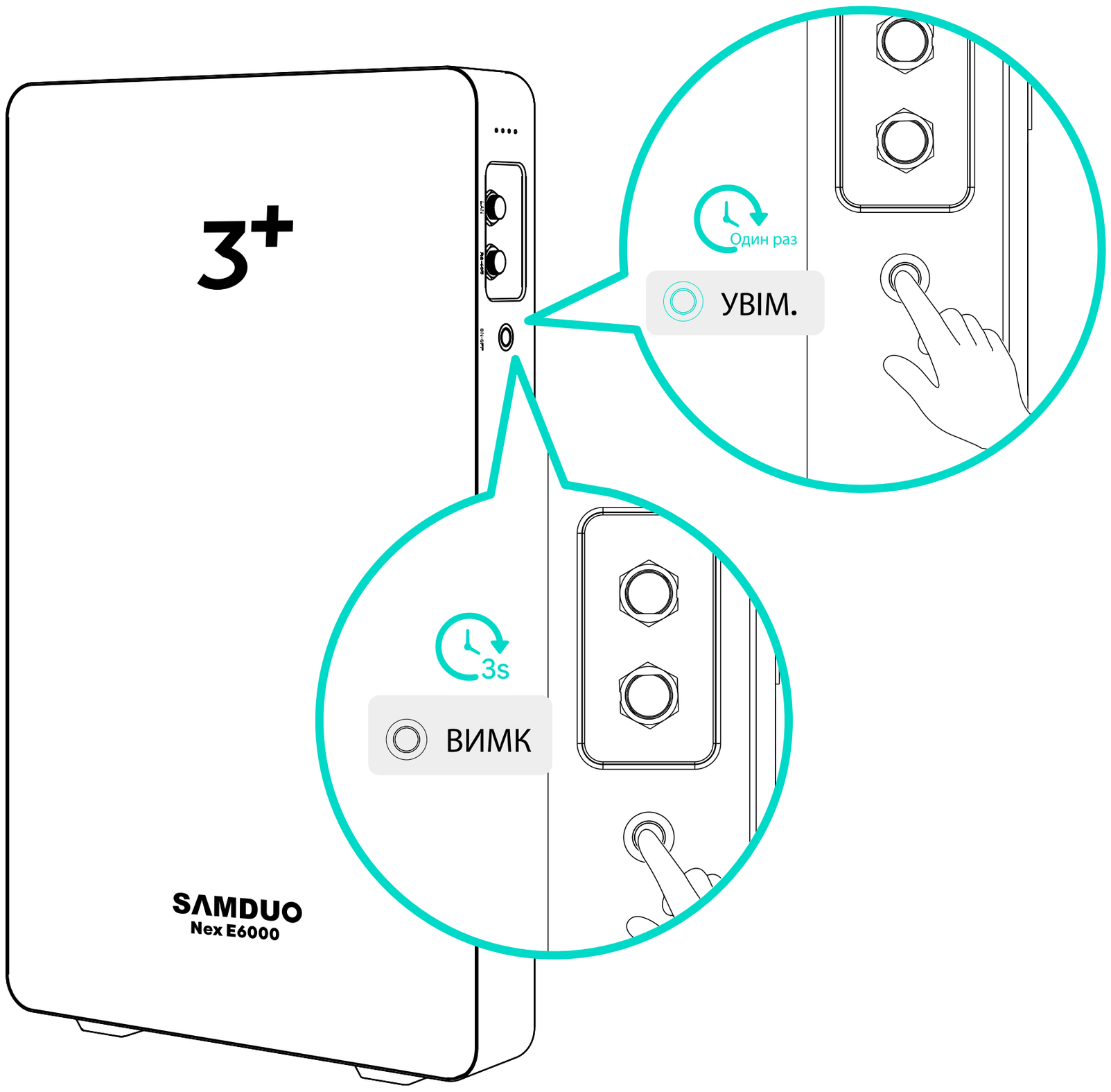

2. Скидання

Утримуйте кнопку живлення протягом 6 секунд, доки світлодіодний індикатор не почне швидко блимати, потім відпустіть кнопку, щоб скинути налаштування пристрою.

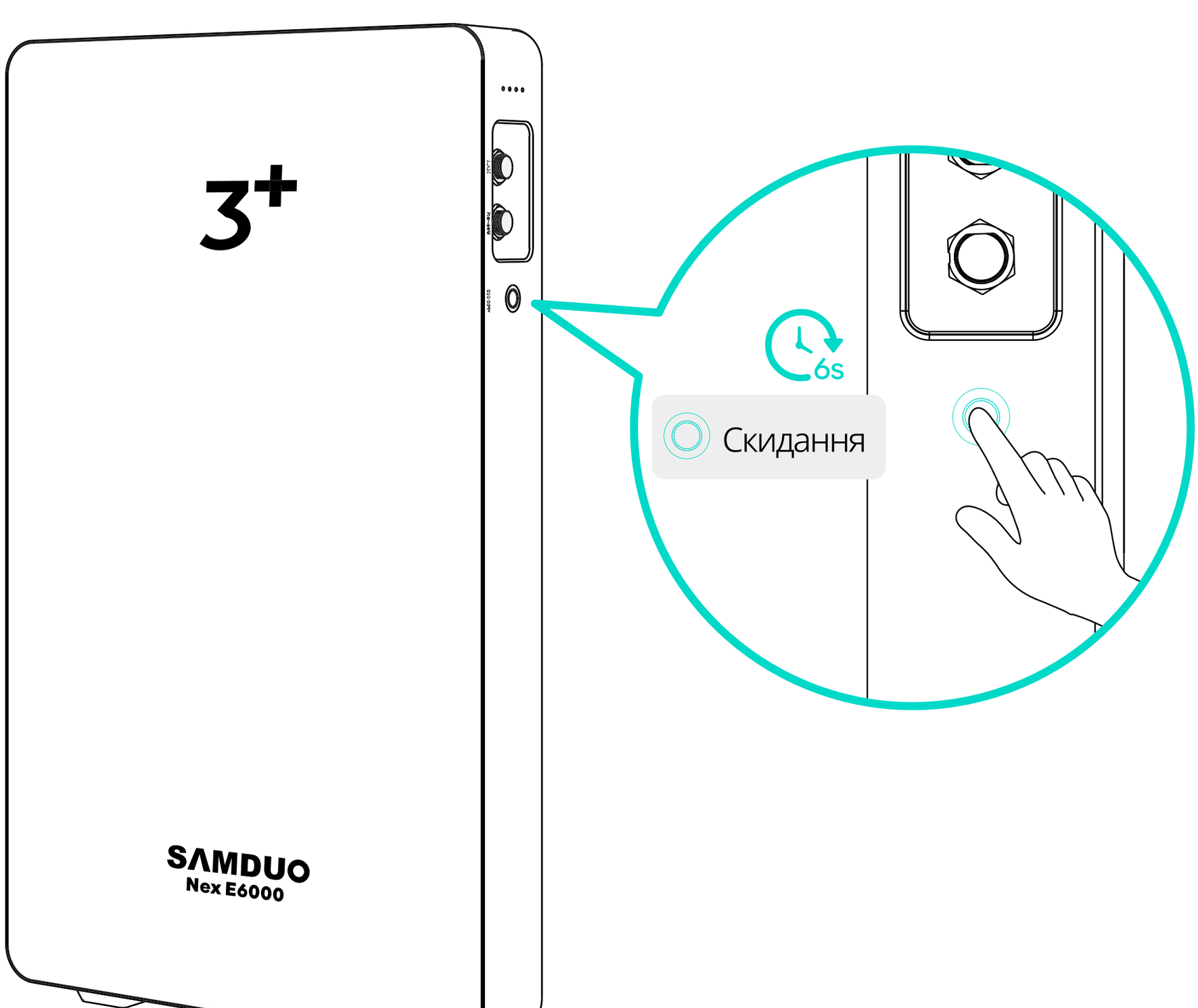

Світлодіодна індикація

Кнопка живлення	Індикатор	Стан
Вимк	Вимк	Живлення вимкнено
Світиться білим	Світиться білим	Живлення увімкнено, також відображає рівень заряду акумулятора залежно від кількості світлодіодів, що світяться.
Світиться білим	Загоряються зліва направо по черзі	Заряджання
Світиться білим	Загоряються справа наліво по черзі	Розряджання
Світиться білим	Миготить жовтим	Рівень заряду акумулятора нижче 10%
Світиться білим	Світиться жовтим	Відображає рівень заряду акумулятора, у режимі захисту
Світиться білим	Світяться 4 червоні індикатори	Виявлено помилку системи! Будь ласка, усуньте несправність
Світиться білим	Миготить помаранчевим	Низька температура! Модуль акумулятора прогрівається до робочої температури
Світиться білим	Миготить білим	Прив'язка пристрою
Миготить білим	Світиться білим	Скидання налаштувань пристрою

Встановлення

Запобіжні заходи

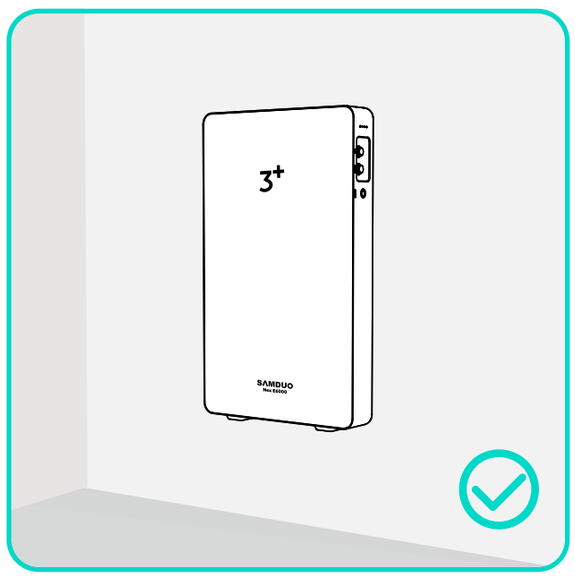
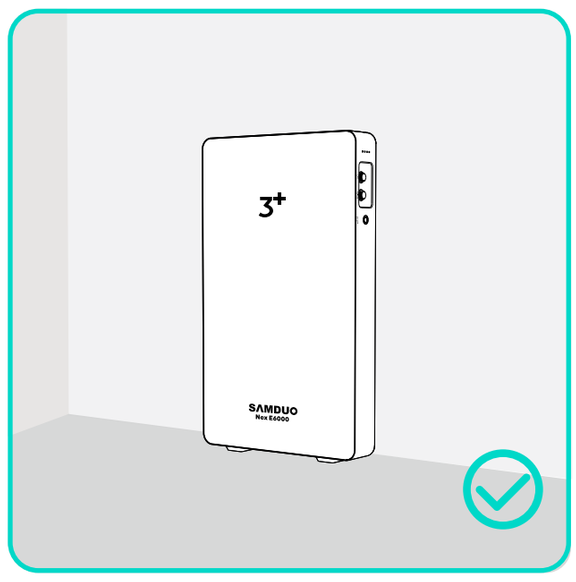

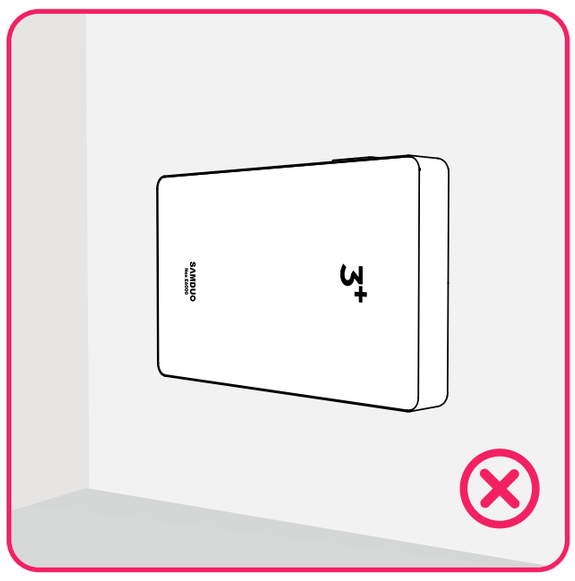

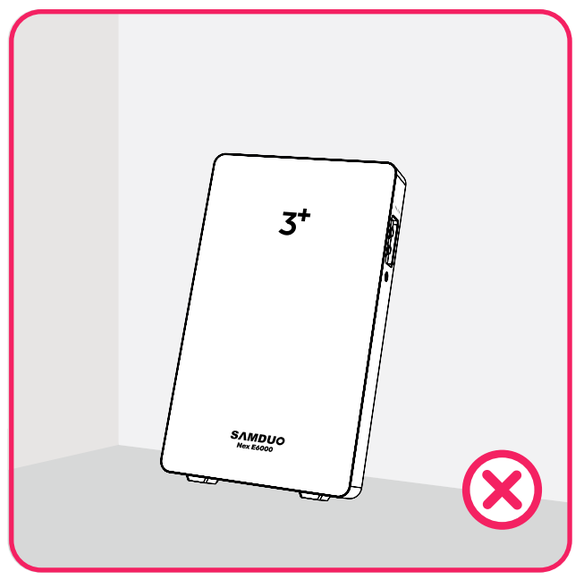

1. Пристрій повинен бути встановлений вертикально. Його не можна нахиляти вперед, назад, вбік, а також розміщувати горизонтально або догори ногами.
2. Розмістіть пристрій у відкритому, сухому, добре вентильованому місці, захищеному від прямого сонячного світла, вогню або вибухонебезпечних речовин.

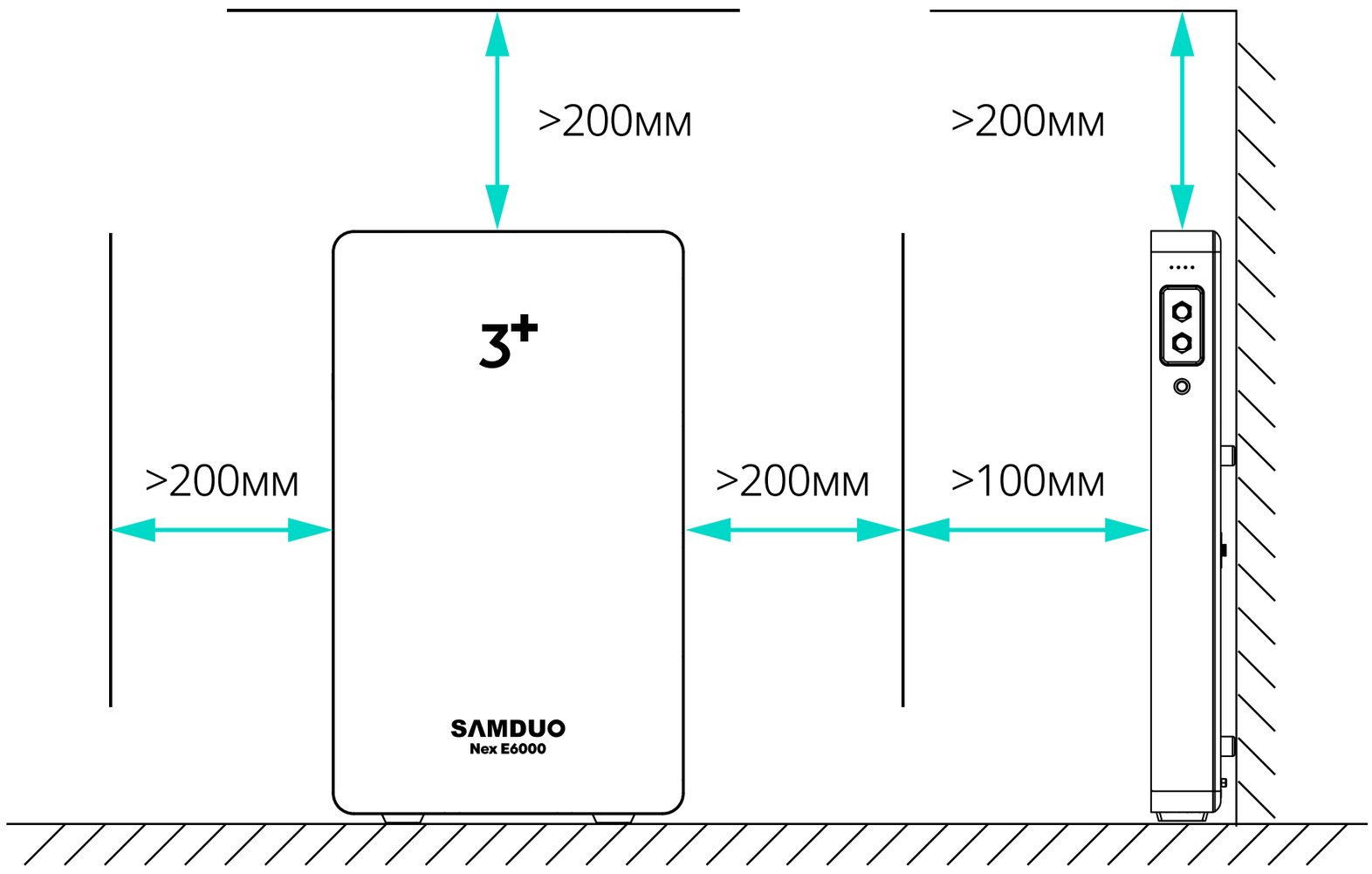

Необхідно забезпечити вільний простір зверху, зліва, справа, спереду та ззаду виробу, щоб уникнути перешкод і забезпечити відведення тепла.



Під час встановлення переконайтеся, що пристрій вимкнено.

UK

Вимоги до місця встановлення

1. Для встановлення краще підходять суцільні цегляні або бетонні конструкції, бетонні стіни або підлоги.
2. Якщо використовуються інші матеріали (наприклад, гіпсокартон, дерево), вони повинні бути вогнестійкими та здатними витримати вагу пристрою.

Рекомендовані інструменти для встановлення (не входять до комплекту)

Для встановлення рекомендується використовувати наступні інструменти. Вони не входять до комплекту, будь ласка, підготуйте їх перед встановленням.

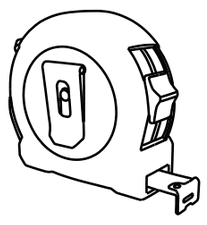

- Рулетка

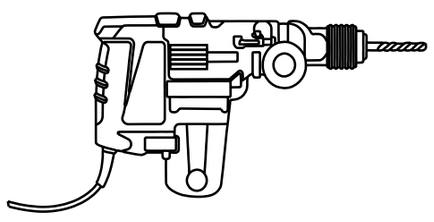

- Електродриль



- Захисні рукавиці

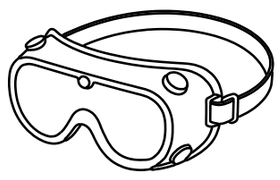

- Захисні окуляри

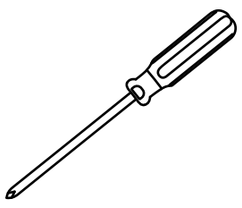

- Викрутка



- **Молоток**

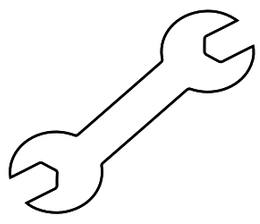

- Гаковий ключ

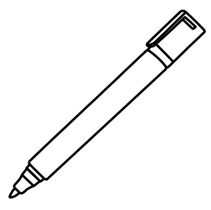

- Маркер

Кроки встановлення

Приладдя (у комплекті)

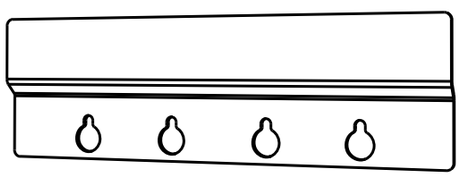

- Довгий Z-подібний кронштейн

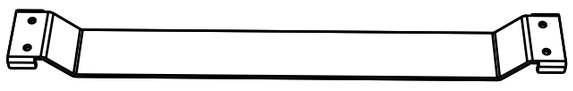

- Монтажна планка

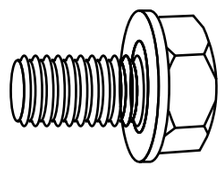

- Комбінований гвинт M6

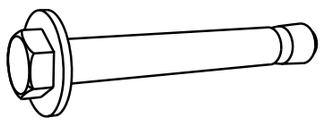

- Розпірний дюбель M6

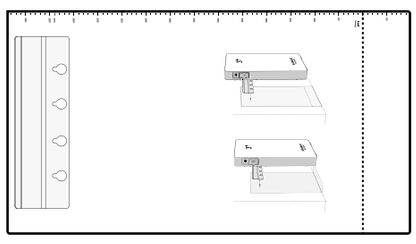

- Монтажний шаблон

Крок 1. Використайте монтажний шаблон

Настінний монтаж

1. Повністю розгорніть монтажний шаблон і притисніть його до стіни.

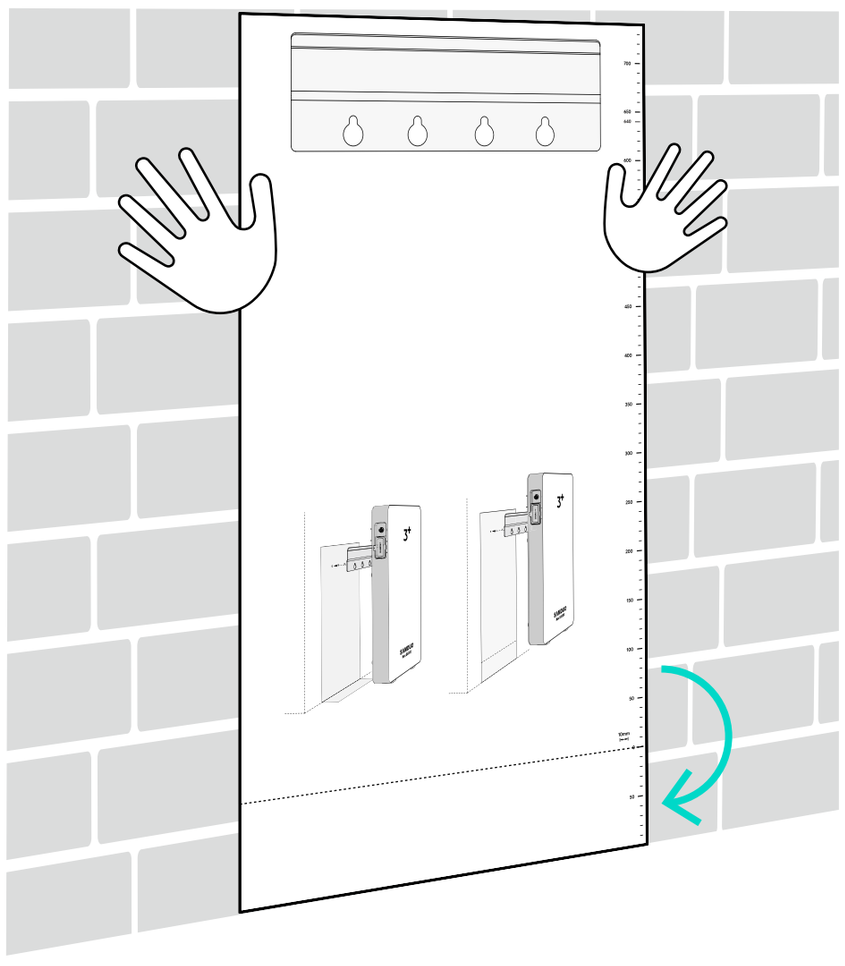

2. Позначте напрямні отвори за монтажним шаблоном.
(Примітка: Nex E6000 можна встановити на стіну, якщо відстань між отворами та підлогою становить > 740 мм. За потреби шаблон можна розташувати вище.)

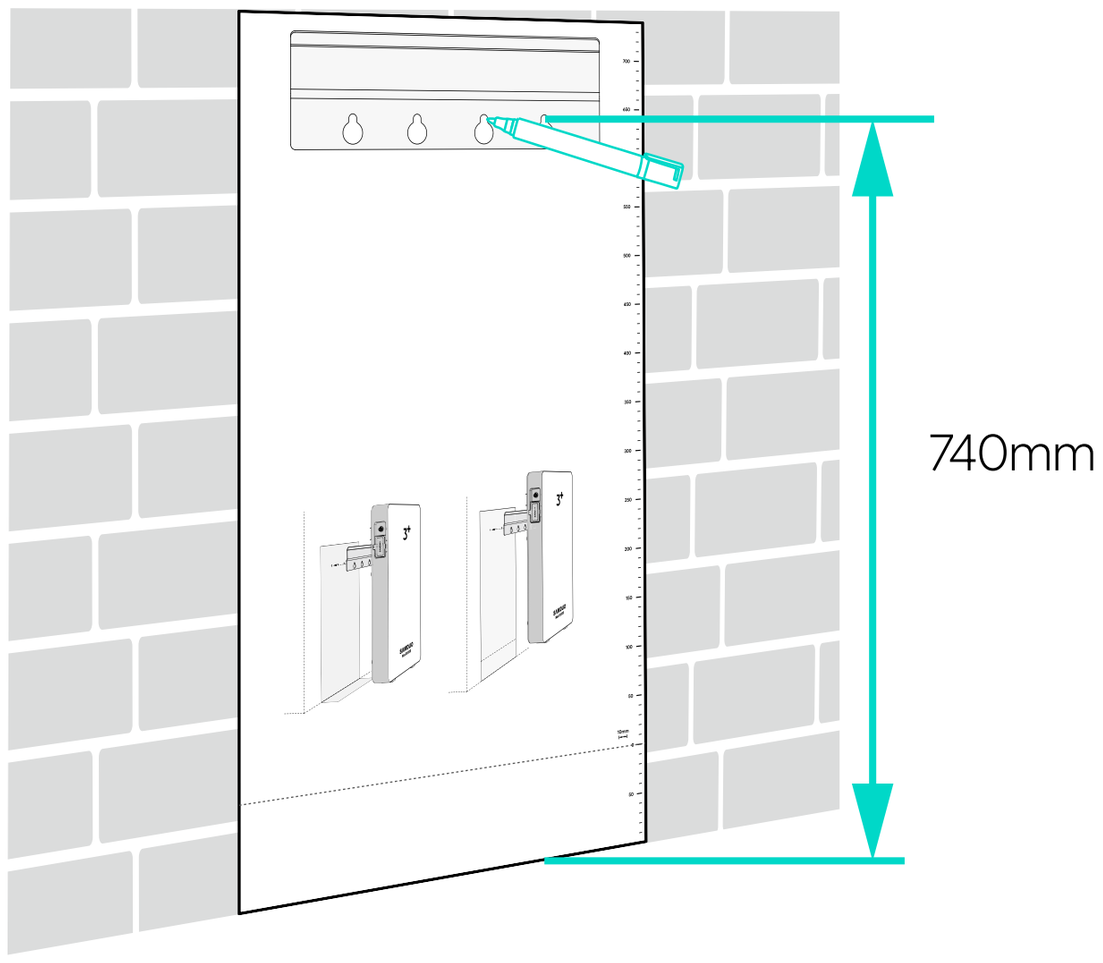

Монтаж із упором у підлогу

1. Складіть лише нижню частину шаблону (по лінії згину) та притисніть її до підлоги біля стіни.

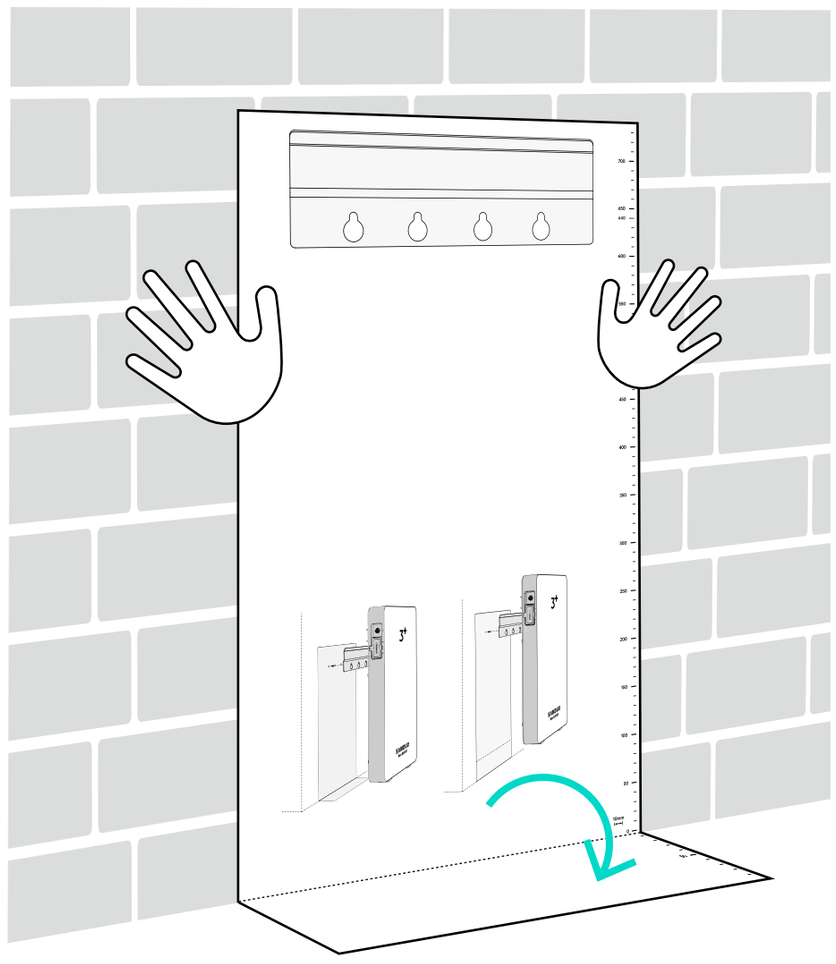

2. Позначте напрямні отвори за монтажним шаблоном.

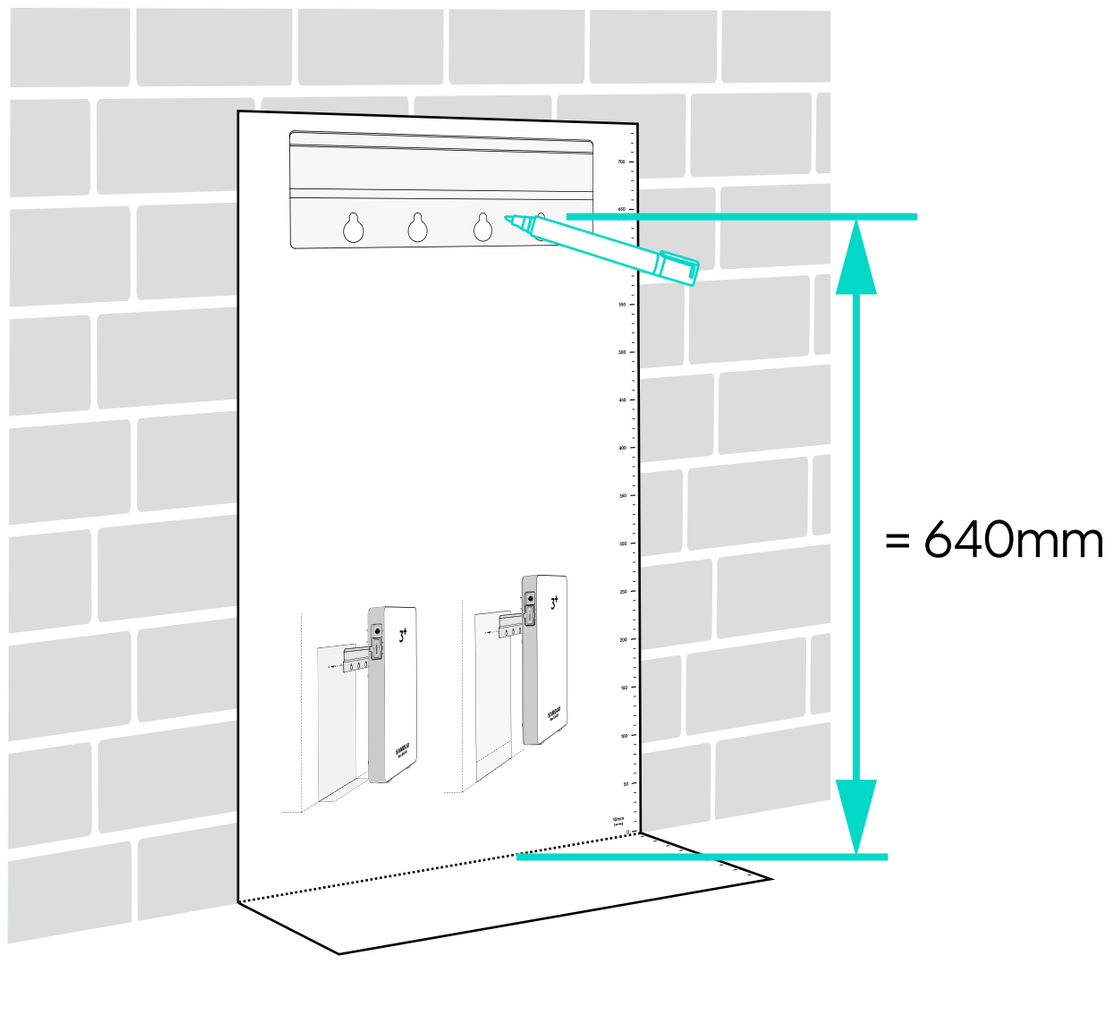

Крок 2. Встановіть кронштейн

Встановіть довгий Z-подібний кронштейн на стіну за допомогою розпірних дюбелів M6.

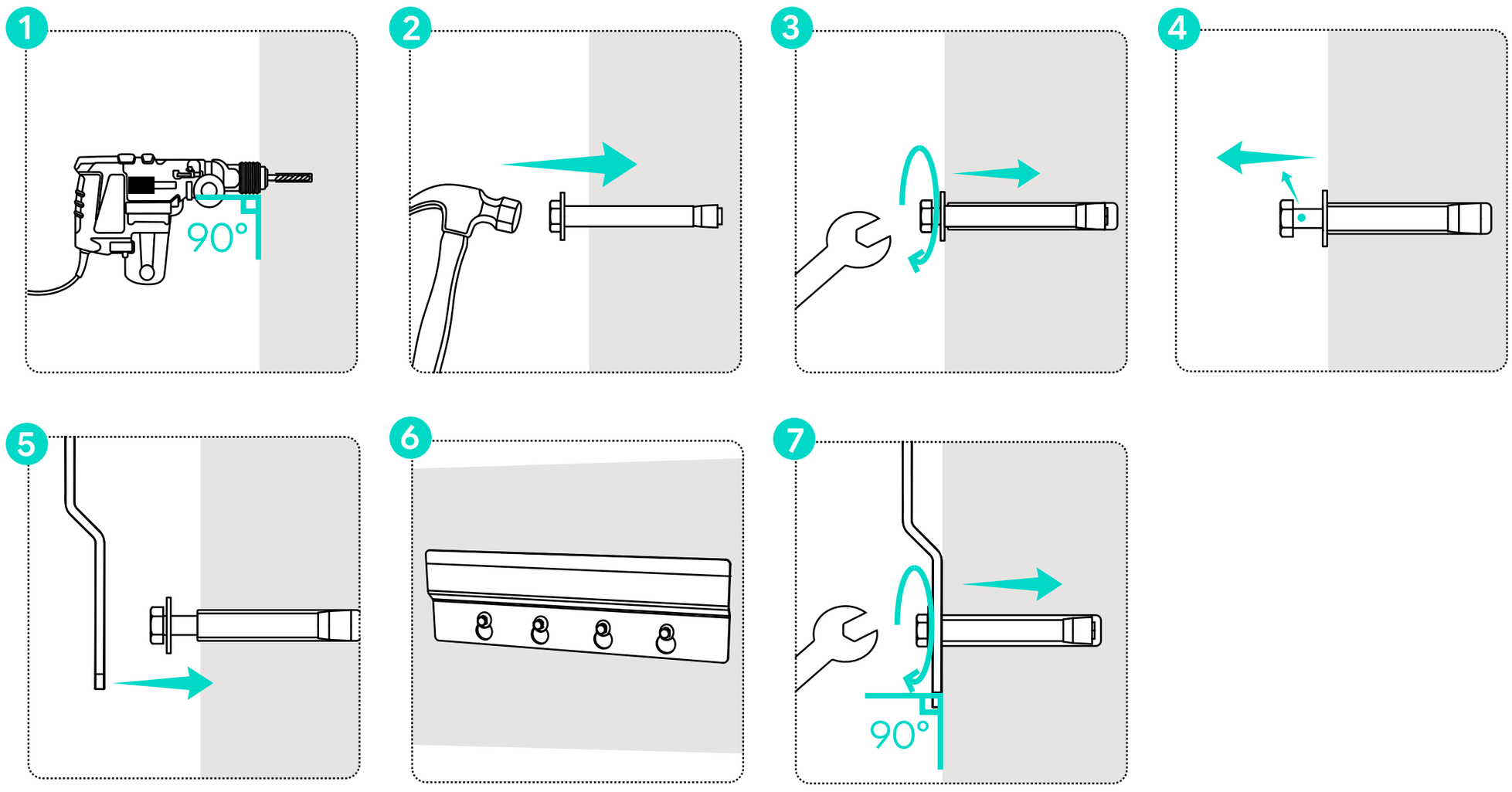

КРОК 3

Встановіть монтажну планку на задню панель SAMDUO Nex E6000 за допомогою комбінованих гвинтів M6.

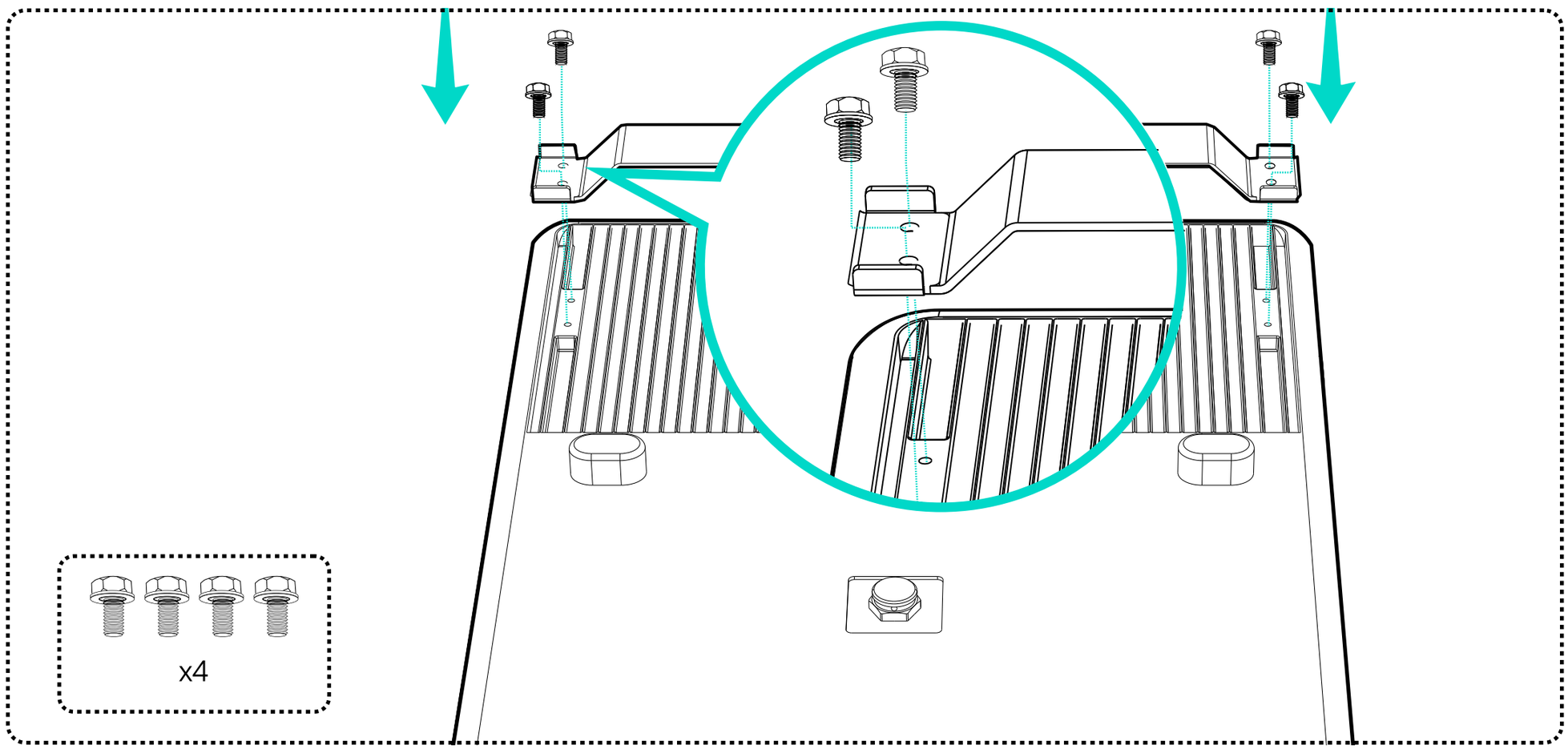

КРОК 4

Підніміть SAMDUO Nex E6000, вирівняйте монтажну планку з довгим Z-подібним кронштейном та закріпіть її на стіні.

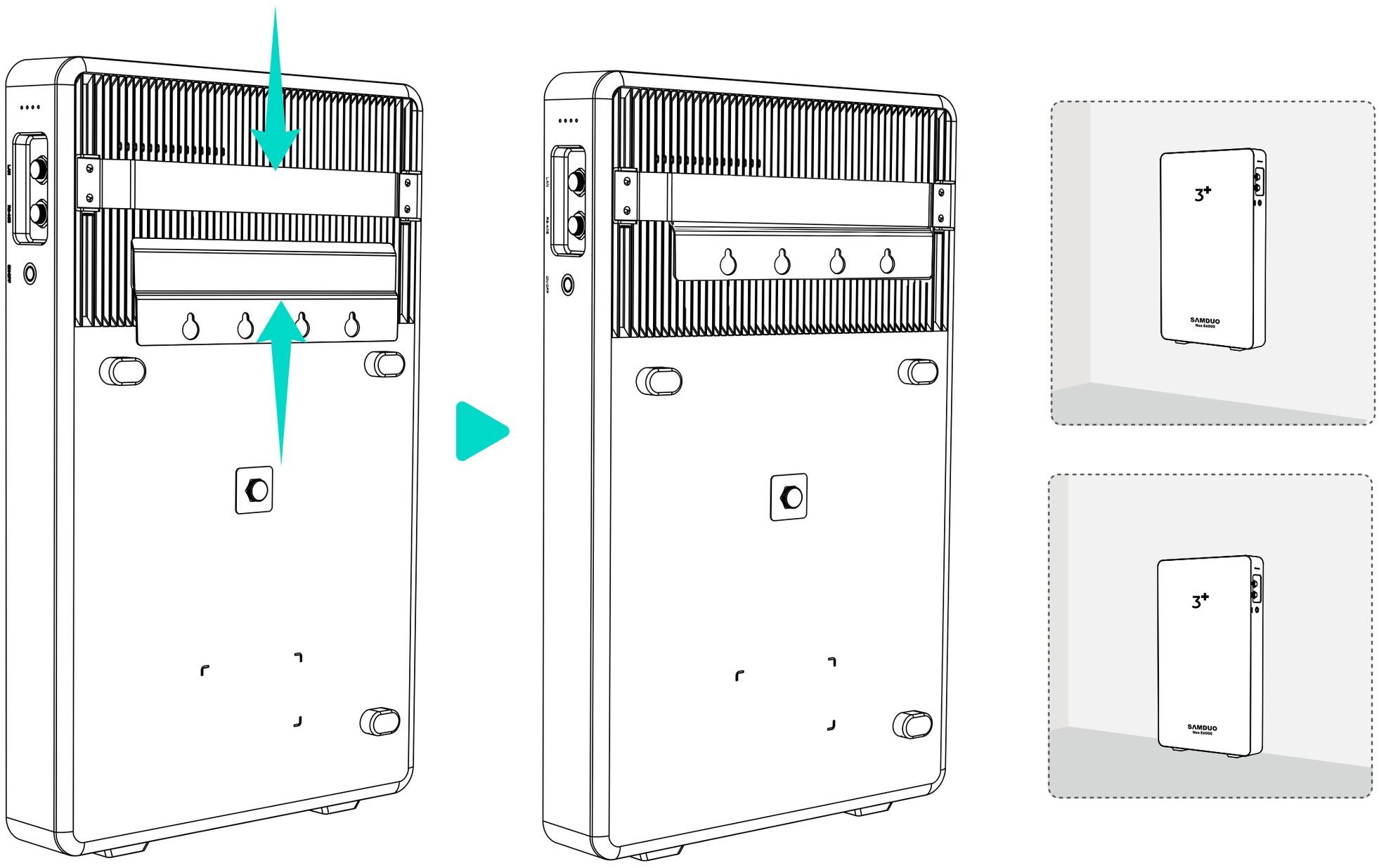

Підключення до заземлення

SAMDUO Nex необхідно підключити до зовнішньої точки заземлення, інакше існує ризик ураження електричним струмом.

Наступні інструменти та матеріали не входять до комплекту. Переконайтеся, що вони підготовані, перш ніж приступити до електричних підключень.

Необхідні матеріали	Специфікації
Кабель заземлення	1 мм^2, жовтий/зелений
Кільцевий наконечник	Підходить для кабелю заземлення 1 мм^2 та гвинта M5
Термоусадочна трубка	Діаметр: 8 мм Довжина: 25 мм
Будівельний фен	/
Викрутка хрестова	PH2

Щоб підключити SAMDUO Nex до зовнішньої точки заземлення, виконайте наведені нижче кроки.

1. Зніміть ізоляційний шар з кабелю заземлення.
2. Надіньте на кабель заземлення термоусадочну трубку та кільцевий наконечник.
3. Обтисніть кільцевий наконечник на кабелі заземлення за допомогою кліщів для обтиску.
4. Ущільніть ділянку обтиску дроту термоусадкою за допомогою будівельного фена.
5. Відкрутіть попередньо встановлений гвинт і закріпіть ним кабель заземлення.

1

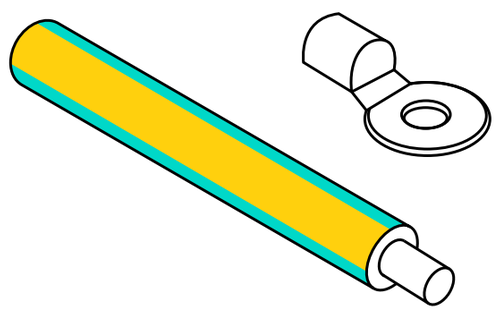

2

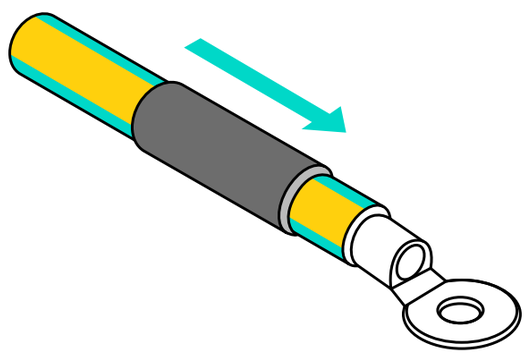

3

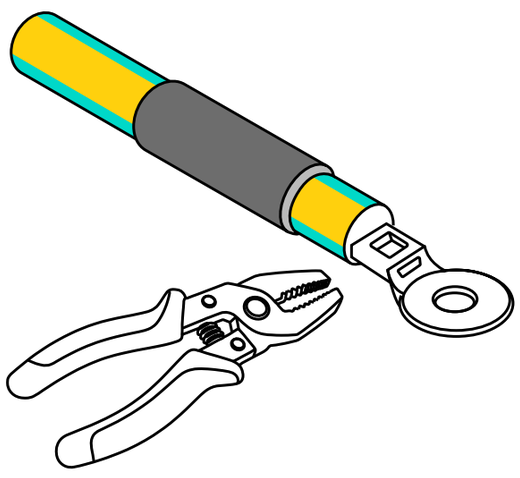

4

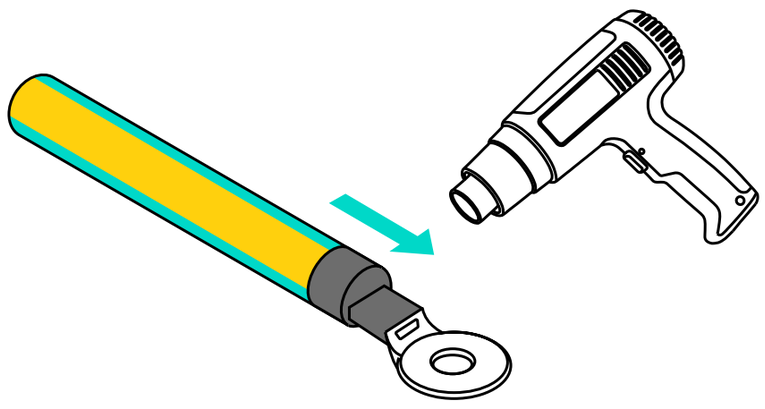

5

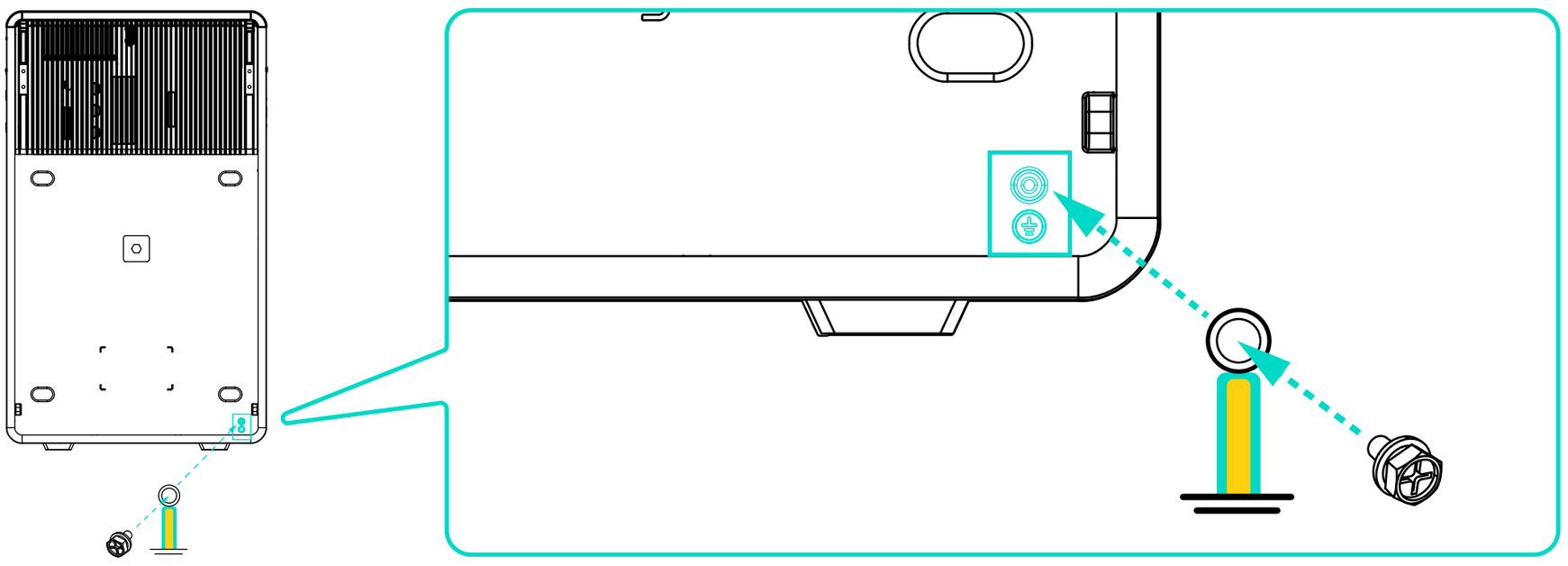

Підключення до електромережі

Підключіть SAMDUO Nex E6000 до домашньої розетки за допомогою кабелю з вилкою Schuko.

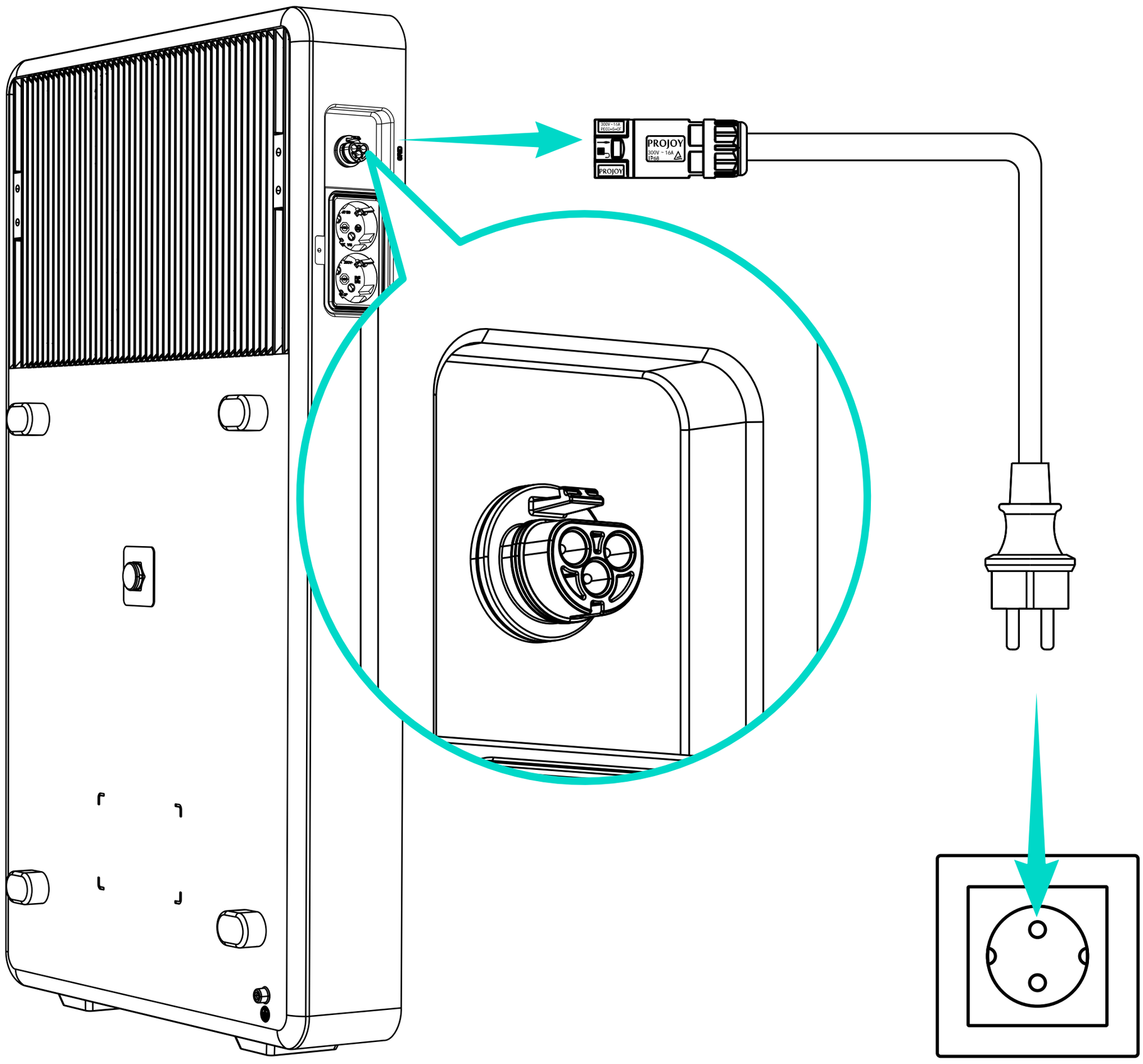

Підключіть до ваших пристроїв

Заживлюйте пристрої безпосередньо через автономний порт (резервний).

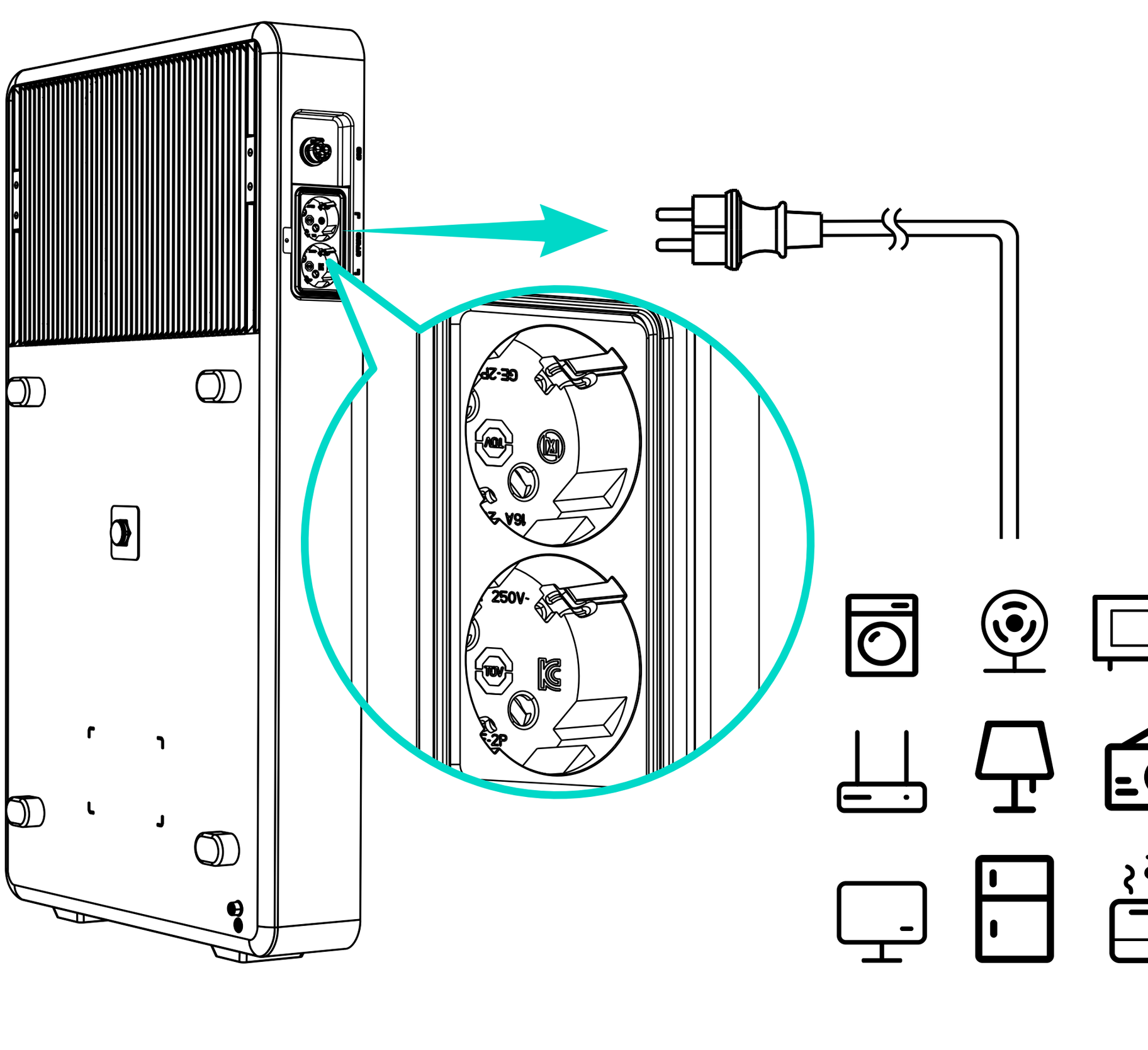

Працює з SAMDUO P1 Meter

Базове підключення P1 Meter

1. Підключіть роз'єм SAMDUO P1 Meter до порту P1 лічильника електроенергії. SAMDUO P1 Meter живиться безпосередньо від електролічильника.
   (*Для електролічильника DSMR 4.0 пристрою SAMDUO P1 Meter потрібен звичайний адаптер живлення 5В / 1А.)

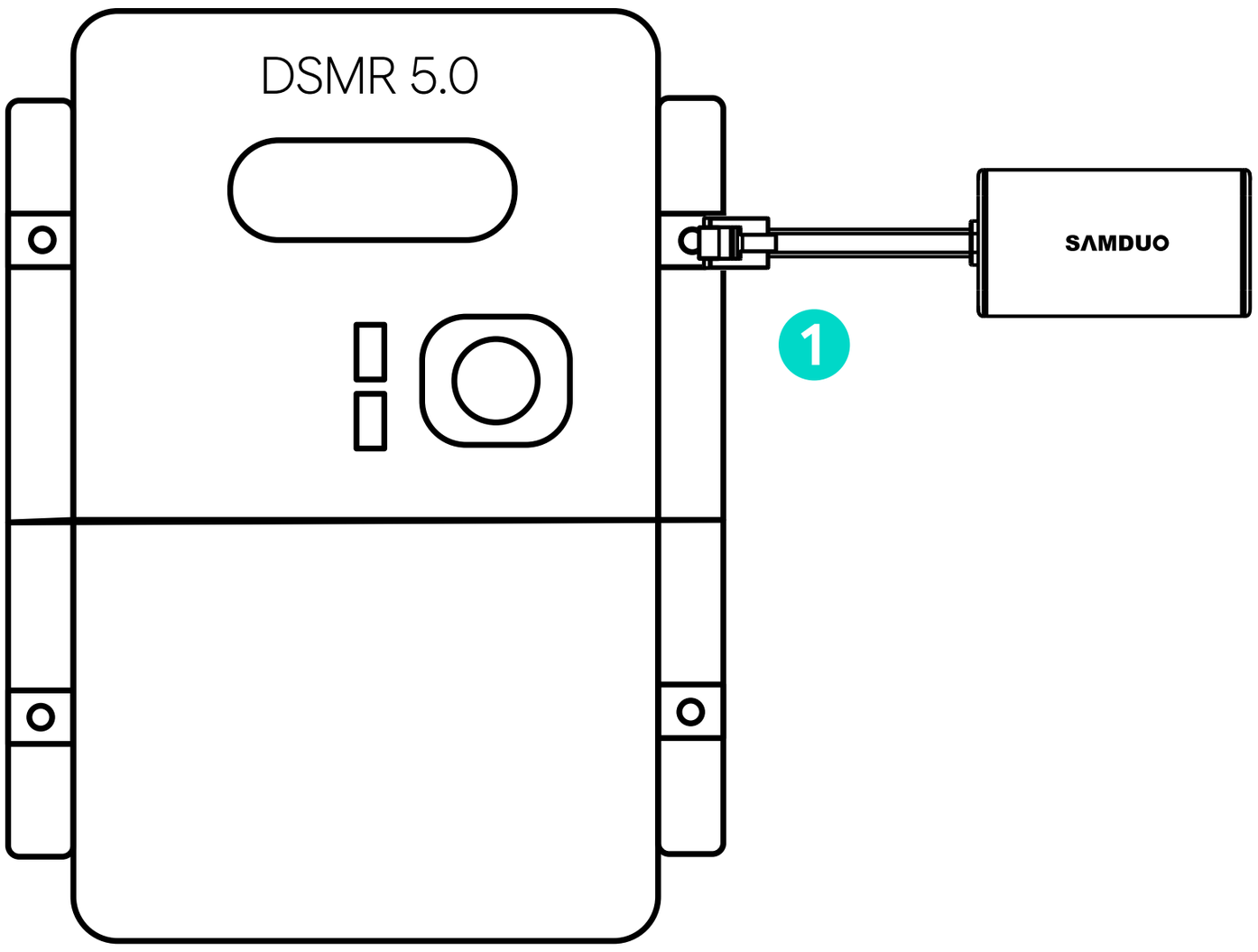

Професійне підключення P1 Meter (опціонально)

1. Підключіть роз'єм SAMDUO P1 Meter до порту P1 лічильника електроенергії. SAMDUO P1 Meter живиться безпосередньо від електролічильника.
   (*Для електролічильника DSMR 4.0 пристрою SAMDUO P1 Meter потрібен звичайний адаптер живлення 5В / 1А.)
2. Підключіть один кінець проводу трансформатора струму (CT) до фазового проводу інвертора фотоелектричної (PV) системи на стороні змінного струму. Напрямок струму через трансформатор струму (CT) не має значення.
3. Підключіть інший кінець проводу трансформатора струму (CT) до SAMDUO P1 Meter.
   Після встановлення трансформатора струму (CT) SAMDUO P1 Meter здатний також вимірювати потужність фотоелектричної (PV) системи.

Встановлення трансформатора струму (CT) повинен виконувати кваліфікований електрик з дотриманням місцевих норм та правил. Перед встановленням обов'язково відключіть усі джерела живлення та переконайтеся в безпеці.

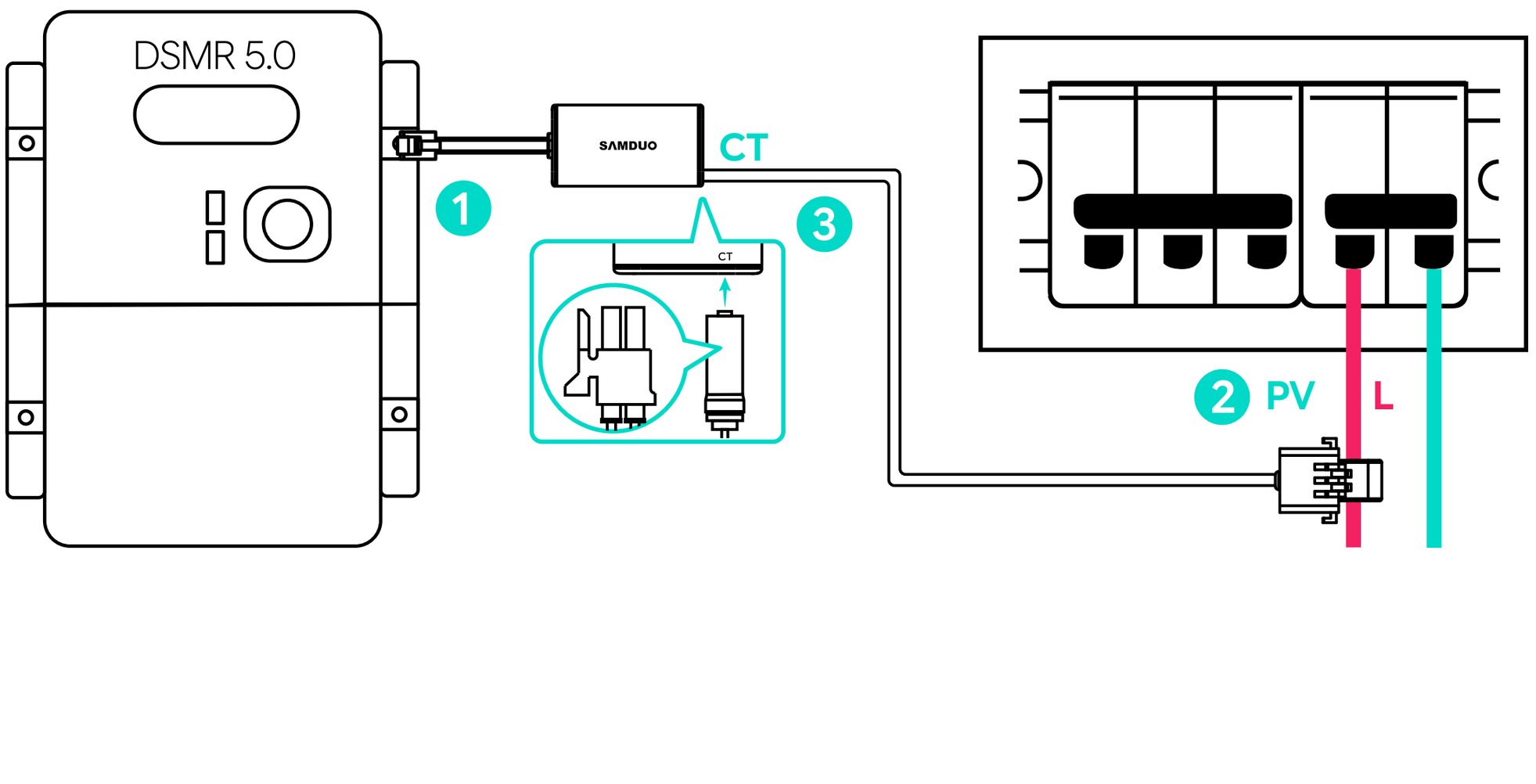

Працює з SAMDUO Smart Meter

Встановлення та підключення має виконуватися професійним електриком або кваліфікованим спеціалістом.

Трифазне підключення

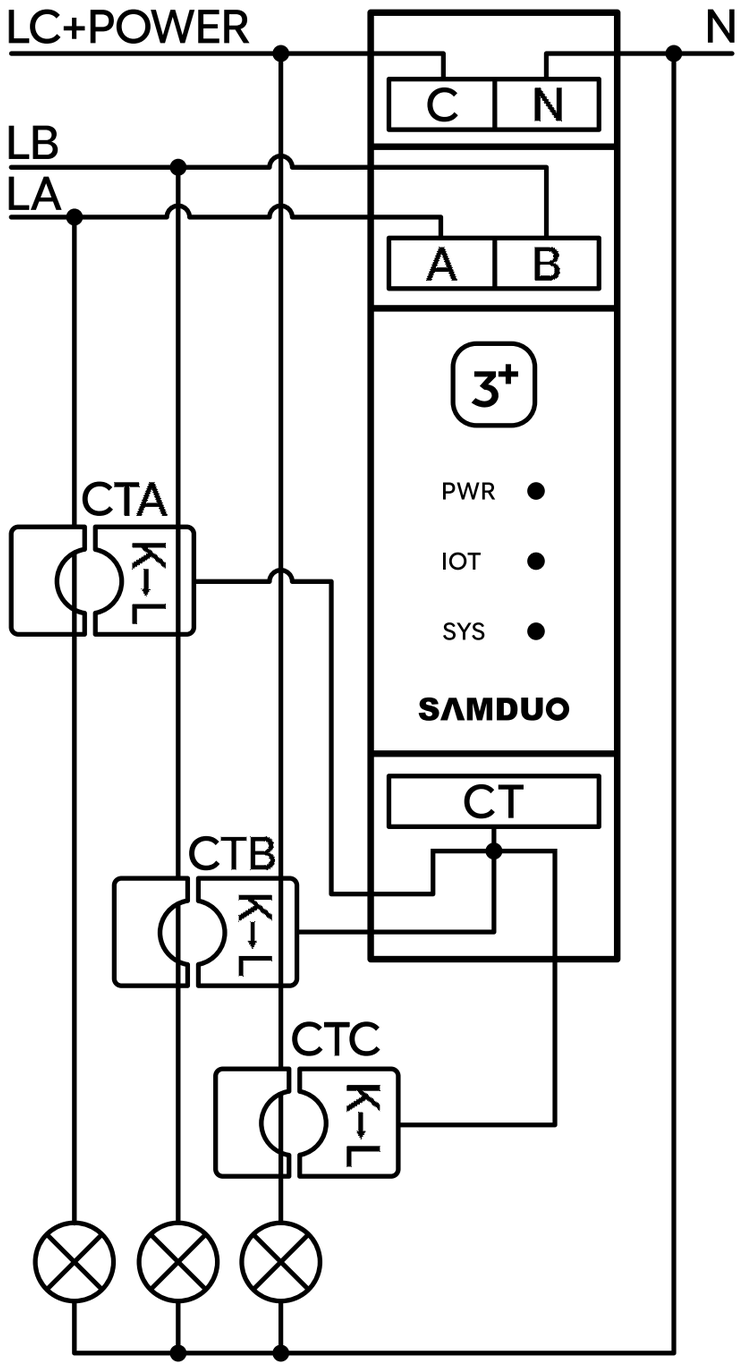

Однофазне підключення

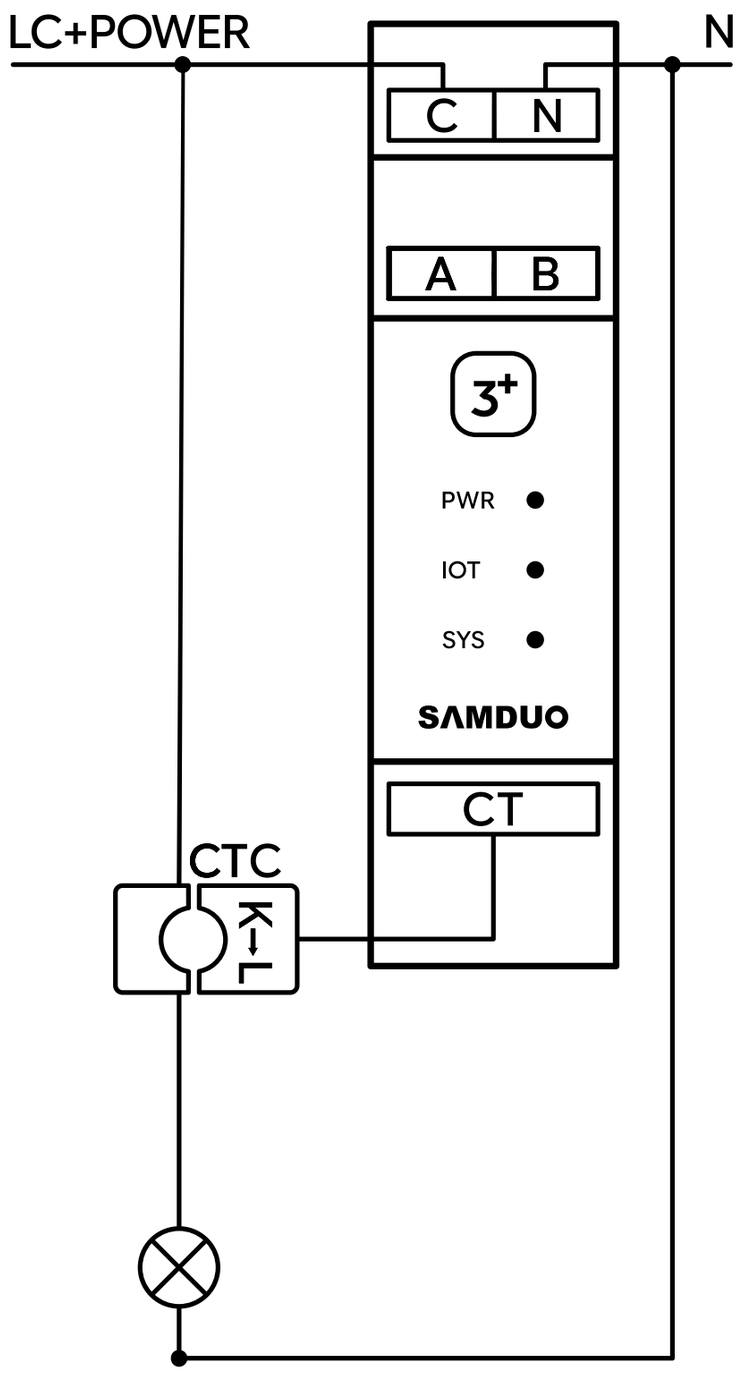

Налаштування застосунку

Про застосунок SAMDUO

Застосунок SAMDUO пропонує простий спосіб моніторингу та керування вашою системою зберігання енергії. Зверніть увагу, що наведений інтерфейс є ілюстрацією та може відрізнятися залежно від версії програмного забезпечення.

Завантажте застосунок SAMDUO

Завантажте застосунок SAMDUO з App Store (пристрої iOS) або Google Play (пристрої Android) або відсканувавши QR-код нижче.

SAMDUO

GET IT ON Google Play

Google Play та логотип Google Play є торговими марками компанії Google Inc.

Download on the App Store

Apple та логотип Apple є торговими марками компанії Apple Inc.

Інструкції до застосунку SAMDUO

Відскануйте, щоб переглянути посібник користувача застосунку SAMDUO.

Натисніть посилання, щоб переглянути посібник користувача застосунку SAMDUO.
https://support.samduo.com/article/usermanual/app?utm_source=qrcode&utm_medium=ow

Технічні характеристики

Назва виробу	SAMDUO Nex E6000	
Модель	SD-EA-6H0800	
Акумулятор	Літій-іонний акумулятор, що перезаряджається	LiFePO4
	Номінальна напруга акумулятора	19,2 В пост. струму
	Рекомендований струм заряджання	157 А пост. струму
	Номінальна енергія	6028,8 Вт год
	Номінальна ємність	314 А год
	Термін служби	>10000 циклів
	Код IEC	IFpP71/174/207[6S]M-30+60/90
Вхід змінного струму (мережевий)	Номінальна споживана потужність	2600 Вт
	Номінальний вхідний струм	11,3 А змін. струму
	Номінальна вхідна напруга змінного струму	L+N+PE, 230 В змін. струму, 50 Гц
Вихід змінного струму (мережевий)	Номінальна вихідна потужність	800 Вт
	Номінальний вихідний струм	3,48 А змін. струму
	Номінальна вихідна напруга	L+N+PE, 230 В змін. струму, 50 Гц
	Коефіцієнт потужності	0,8 відставання - 0,8 випередження
	THDi	<3%
Вихід змінного струму (Автономний)	Номінальна вихідна потужність	2600 ВА
	Номінальний вихідний струм	11,3 А змін. струму
	Номінальна вихідна напруга	L+N+PE, 230 В змін. струму, 50 Гц
	Максимальна вихідна потужність	3640 ВА (10 с)
	Коефіцієнт потужності	0,8 відставання - 0,8 випередження
	THDu	<2%
Захист	Корпус	Клас I
	Категорія перенапруги	DCII / ACIII
Загальні параметри	Топологія інвертора	Ізольована
	Ступінь захисту від проникнення	IP65
	Робоча температура	-20~55°C
	Максимальна висота	2000m
	Вага	59,0 кг
	Гарантія	10 років
	Передача даних	Wi-Fi (2,4 ГГц), BT, LAN, RS485

*Технічні характеристики виробу можуть змінюватися без попередження.

Інформація про безпеку

Відмова від відповідальності

У наступних випадках ми не несемо відповідальності та гарантія не поширюється:

- Пошкодження внаслідок стихійних лих, включаючи землетруси, вулканічну діяльність, блискавки, пожежі, урагани або інші екстремальні погодні умови.
- Фізичні ушкодження, втрата даних або пошкодження, спричинені недотриманням інструкцій, наданих у посібнику користувача та інформації про безпеку.
- Встановлення або експлуатація в умовах, що не відповідають чинним міжнародним, національним або регіональним стандартам, або здійснені неавторизованим персоналом.
- Несанкціонована розбірка або модифікація виробу, включаючи будь-які зміни його програмного забезпечення.
- Пошкодження, спричинені зберіганням виробу в умовах, що не відповідають вимогам, викладеним у посібнику користувача.
- Пошкодження, що виникли внаслідок недбалості, навмисного неправильного використання, неналежної експлуатації або будь-яких інших причин, що не пов'язані із SAMDUO.
- Неправильне використання або поводження з виробом монтажником або користувачем, включаючи інциденти, такі як падіння виробу під час встановлення, що призвели до пошкодження.
- Дефекти, які не впливають на нормальну роботу виробу, такі як проблеми зовнішнього вигляду, зношування тощо.
- Пошкодження, що виникли під час транспортування або встановлення виробу.

Важливі інструкції з безпеки

Будь ласка, збережіть цей посібник з безпеки для подальшого ознайомлення під час встановлення та обслуговування.

- Цей виріб має бути встановлений відповідно до місцевих норм та стандартів.
- Перед будь-якими операціями з виробом зніміть предмети, що проводять струм, такі як годинники, браслети, намиста та кільця, щоб уникнути ураження електричним струмом.
- Обережно пересувайте виріб, щоб уникнути фізичних ушкоджень.
- Завжди використовуйте ізольовані інструменти та надягайте засоби захисту під час встановлення, обслуговування чи технічного огляду виробу.
- Цей виріб слід встановлювати в незахащеному, сухому та добре вентильованому середовищі.
- Переконайтеся, що доступ до виробу дітей та домашніх тварин обмежений. Якщо система використовується в присутності дітей, вони повинні постійно перебувати під наглядом.
- Перед будь-якими електричними підключеннями переконайтеся, що всі пристрої, які будуть підключені, вимкнені.
- Це нормально, що виріб може нагріватися під час заряджання пристрою, і це не повинно викликати занепокоєння.
- Не допускайте контакту виробу з вогнем або високими температурами.
- Не піддавайте цей виріб тривалому впливу прямих сонячних променів, дощу або снігу.
- Не розміщуйте цей виріб поблизу сильних електромагнітних полів, щоб уникнути радіоперешкод. Не встановлюйте та не експлуатуйте цей виріб поблизу легкозаймистих, вибухонебезпечних або корозійних матеріалів.
- Не встановлюйте та не експлуатуйте цей виріб під час екстремальних погодних умов, таких як гроза, сильний дощ або штормовий вітер.
- Не тягніть, не стискайте, не наступайте на цей виріб та не кидайте його у вогонь, оскільки це може спричинити вибух.
- Не використовуйте з цим виробом жодних пошкоджених проводів або кабелів.
- Не розбирайте, не ремонтуйте та не модифікуйте цей виріб самостійно. Для будь-якого технічного обслуговування або ремонту звертайтеся до сервісної служби SAMDUO.
- Не використовуйте жодні неофіційні або неавторизовані компоненти та аксесуари. Для будь-якої заміни звертайтеся до SAMDUO за подальшою допомогою.
- Не тягніть за шнур, від'єднуючи виріб; завжди тягніть за розетку, щоб зменшити ризик пошкодження вилки та шнура.
- Не перевантажуйте виріб, оскільки перевищення номінальної вихідної потужності може призвести до пожежі або травм.
- Не експлуатуйте виріб або будь-які компоненти, які пошкоджені або модифіковані.
- Не очищуйте виріб легкозаймистими або токсичними розчинниками; натомість протріть його сухою ганчіркою.
- Не ставте на виріб важкі предмети. Не стійте на виробі.

- Не використовуйте виріб після його контакту з водою.
- Не занурюйте виріб у воду. Якщо він випадково потрапить у воду, розмістіть його в безпечному, вентильованому місці подалі від вогню, поки він повністю не висохне.
- Роботи з технічного обслуговування мають виконуватися та контролюватися кваліфікованими спеціалістами.
- Перед обслуговуванням відключіть виріб від усіх джерел напруги та зачекайте
- щонайменше 5 хвилин, щоб запобігти ураженню електричним струмом.

Декларація про відповідність

Цим Shenzhen Samduo Energy Technology Co., Ltd. заявляє, що даний виріб відповідає чинним директивам/регламентам (ЄС) 2023/1542,2014/35/EU, 2014/53/EU, 2014/30/EU та 2011/65/EU.

Цей символ означає, що виріб не можна викидати разом із побутовими відходами, а потрібно здати до відповідного пункту збору для утилізації. Дотримуйтесь місцевих правил і ніколи не викидайте виріб та акумулятори, що перезаряджаються, разом із звичайними побутовими відходами. Належна утилізація старих виробів та акумуляторів, що перезаряджаються, допомагає запобігти негативним наслідкам для довкілля та здоров'я людей.

Цей символ вказує на те, що цей виріб не можна утилізувати як побутові відходи. Натомість його слід здати до відповідного пункту збору для переробки електричного та електронного обладнання.

Обслуговування

1. Роботи з технічного обслуговування повинен виконувати лише авторизований персонал.
2. Під час проведення технічного обслуговування обов'язково використовуйте індивідуальні засоби захисту. Під час нормальної роботи Nex E6000 переконайтеся, що умови навколишнього середовища відповідають вимогам розділу «Технічні характеристики». Крім того, обладнання не повинно зазнавати впливу екстремальних погодних умов.
3. Якщо виріб має ознаки несправності, не використовуйте його. Коли несправність буде полагоджена, відновіть нормальне використання.
4. Перевіряйте Nex E6000 щонайменше раз на рік, щоб переконатися, що кожен компонент у робочому стані. Компоненти для відводу тепла в жодному разі не повинні бути заблоковані.
5. Для очищення виробу використовуйте пилосос або спеціальну щітку.

Не розбирайте та не модифікуйте: Обслуговування обладнання має проводити лише авторизований персонал. Користувачам суворо заборонено ремонтувати або модифікувати будь-які внутрішні частини.

Від'єднання від живлення: Якщо не вказано інших умов, завжди від'єднуйте виріб від мережі, витягнувши вилку з розетки, перш ніж починати будь-яке технічне обслуговування чи ремонт.

Інструкції з очищення: Не використовуйте ганчірки для чищення, зроблені з волокнистих або корозійних матеріалів, оскільки вони можуть генерувати статичну електрику або спричинити корозію.

Ремонт: Не намагайтеся самостійно відремонтувати виріб. Під час ремонту виробу завжди звертайтеся до уповноваженого персоналу та використовуйте сертифіковані комплектуючі.

Поширені запитання

П: Яка максимальна потужність заряджання та розряджання?
В: Максимальна потужність заряджання становить 2600 Вт. Максимальна потужність розряджання в мережу становить 800 Вт, що відповідає нормативним лімітам для plug-and-play пристроїв.

П: Яка максимальна вхідна потужність від фотоелектричної (PV) системи?
В: Серія Nex E — це система із сопряженням по змінному струму типу plug-and-play, яка не має вхідних портів для підключення фотоелектричної (PV) системи. Отже, вона не підтримує пряме підключення до фотоелектричних панелей.

П: Чи забезпечує ця домашня система накопичення енергії для аварійного чи резервного живлення?
В: Так. Система забезпечує 2600 ВА резервного живлення в автономному режимі, дозволяючи працювати основним приладам під час відключення електроенергії.

П: Чи підключається система до інших фотоелектричних (PV) систем?
В: Серія Nex E не підключається напряму до сонячних панелей. Натомість, вона розроблена для будинків, де вже є підключена до мережі фотоелектрична (PV) система, а сонячна енергія перетворюється на змінний струм через інвертор.

П: Яка максимальна потужність заряджання портів для фотоелектричних (PV) систем?
В: Серія Nex E не підключається до фотоелектричних (PV) систем безпосередньо.

П: Чи може система автоматично оптимізувати роботу на основі цін на електроенергію та звичок користувача?
В: Так. Ця функція буде підтримуватися завдяки майбутнім оновленням.

П: Як забезпечується конфіденційність даних?
В: Система розроблена для захисту даних і конфіденційності користувачів відповідно до GDPR (Загального регламенту щодо захисту персональних даних).

П: Чи вимагає смарт-лічильник професійної установки?
В: Рекомендується, щоб смарт-лічильник встановлював досвідчений технік або авторизований монтажник, щоб забезпечити правильне налаштування та безпечну експлуатацію.

П: Які вимоги до настінного встановлення E6000?
В: Стіни повинні бути суцільними цегляно-бетонними конструкціями, а бетонні стіни або підлоги є рекомендованими поверхнями для встановлення. Якщо використовуються інші матеріали (наприклад, гіпсокартон, дерево), вони повинні бути вогнестійкими та здатними витримати вагу пристрою.

П: Чому в моєму комплекті є додаткові короткі Z-подібні кронштейни?
В: Деякі ранні версії Nex E6000 можуть містити в комплекті додаткові короткі Z-подібні кронштейни. Ці кронштейни не є обов'язковими для встановлення, і їх можна безпечно ігнорувати. Nex E6000 можна надійно закріпити на стіні за допомогою довгого Z-подібного кронштейна, який входить до комплекту продукту. Наявність або відсутність коротких Z-подібних кронштейнів не впливає на безпеку, продуктивність чи функціональність виробу.